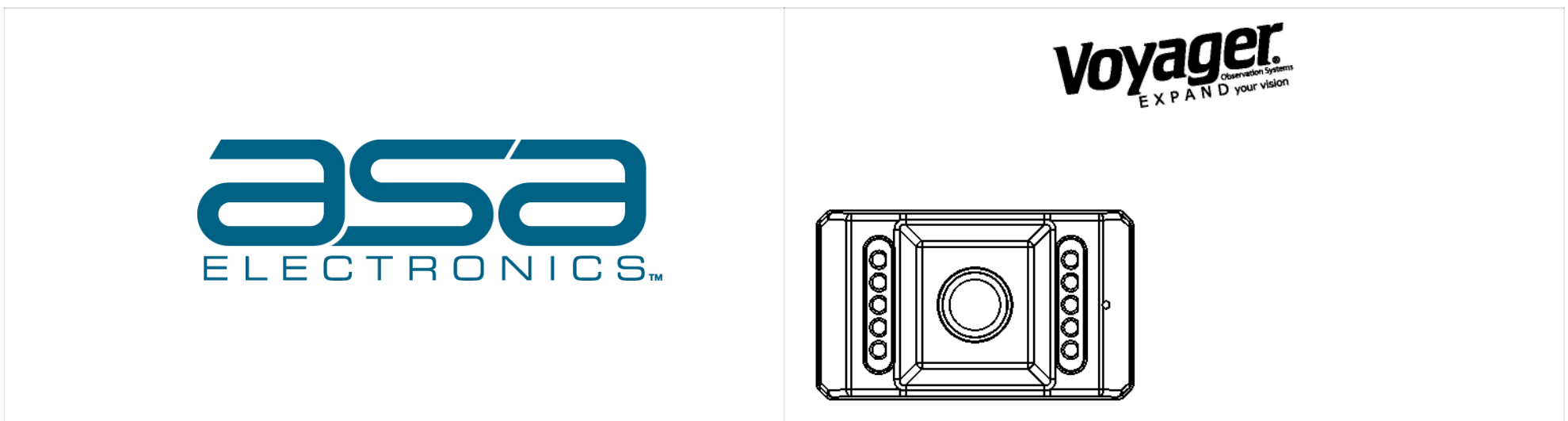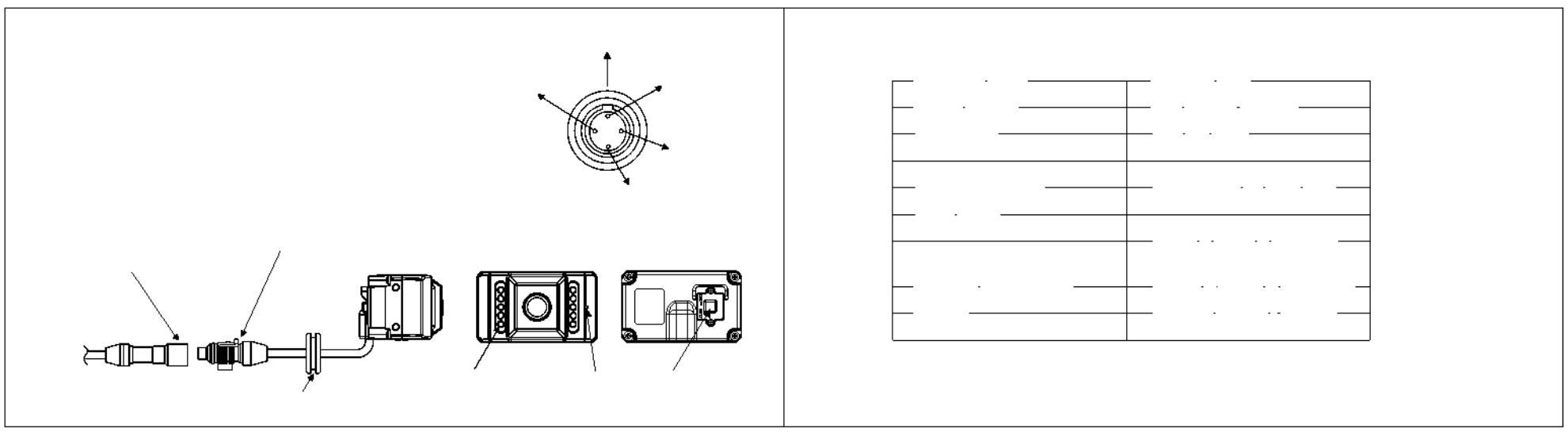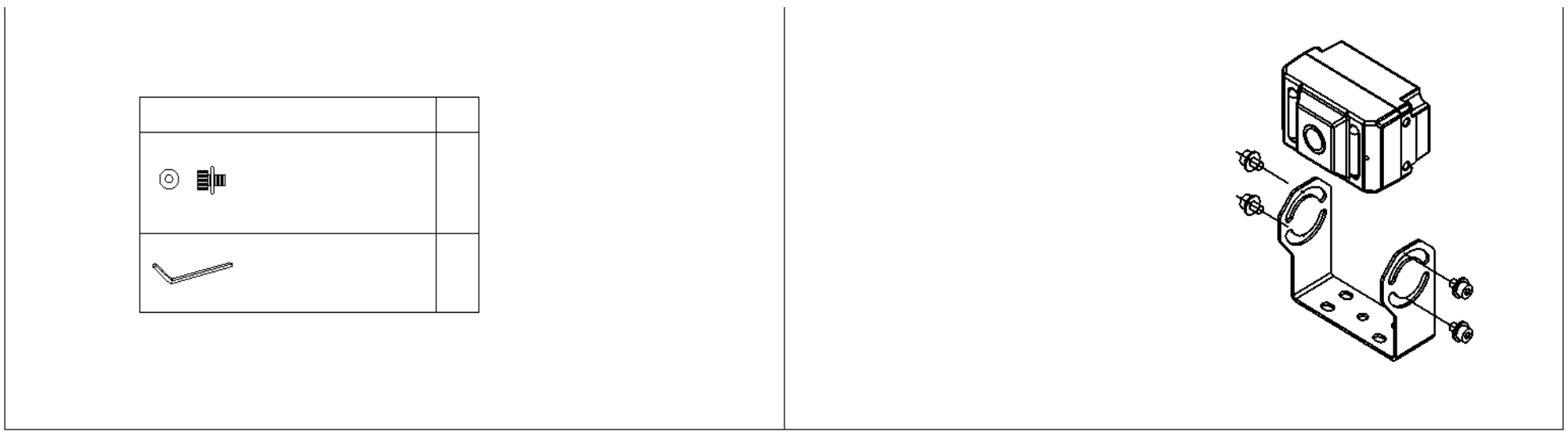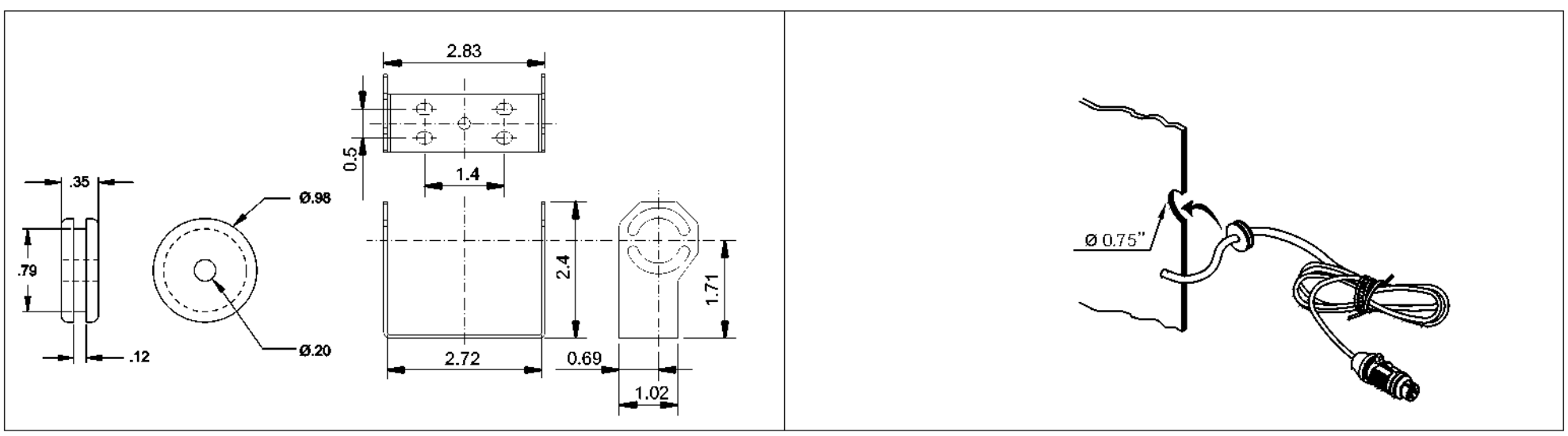VCMS155/155B-Manual - Esboço V1.1- 2015.03.09