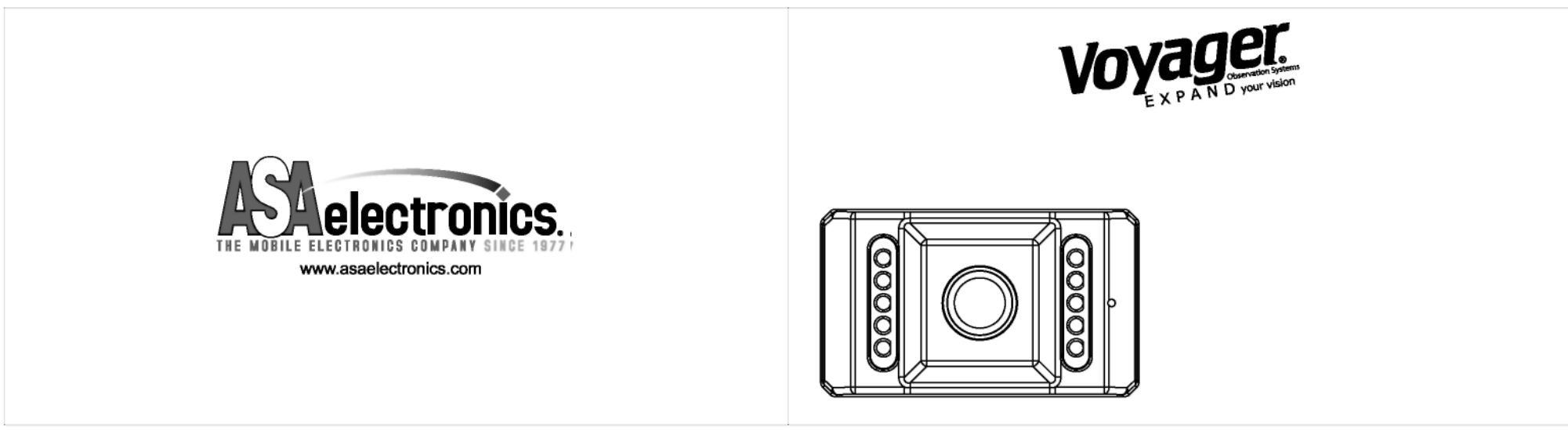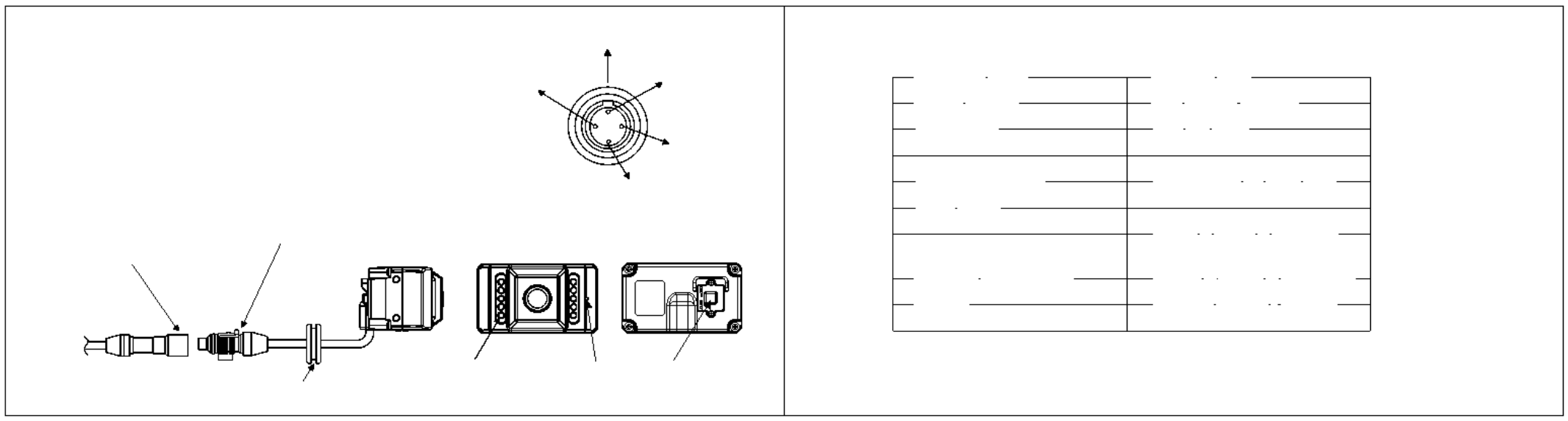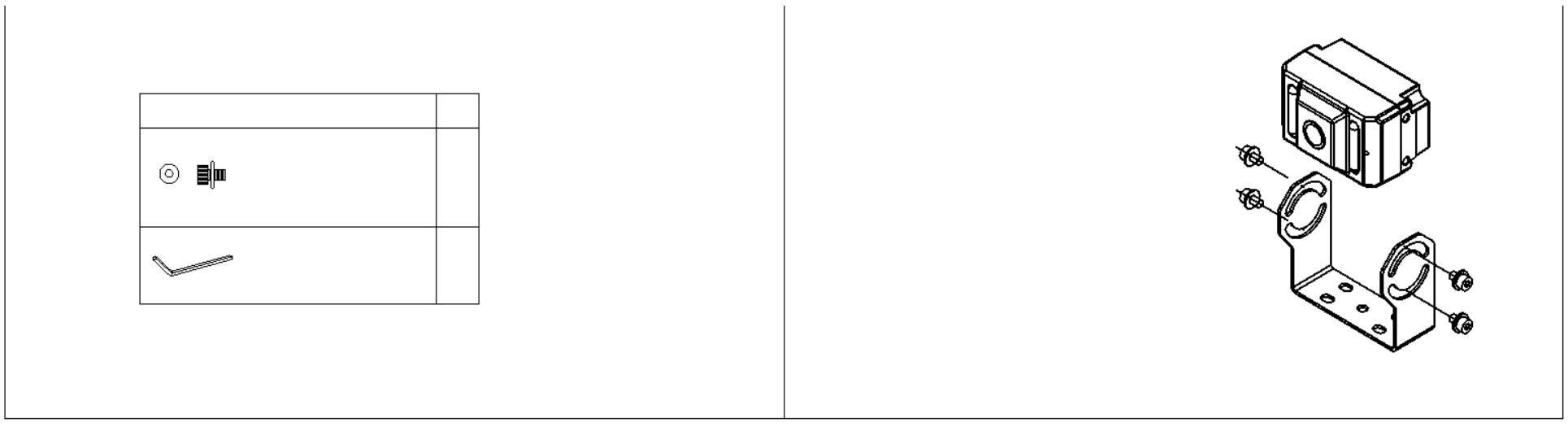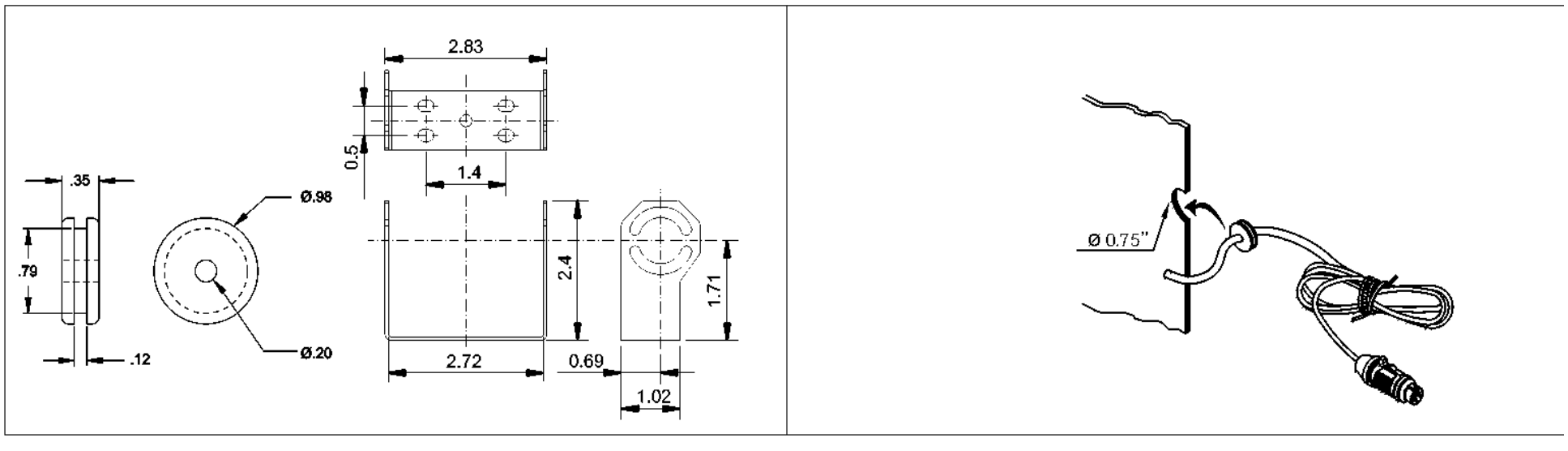VCMS155/155B-Manuel - Brouillon V1.1- 2015.03.09